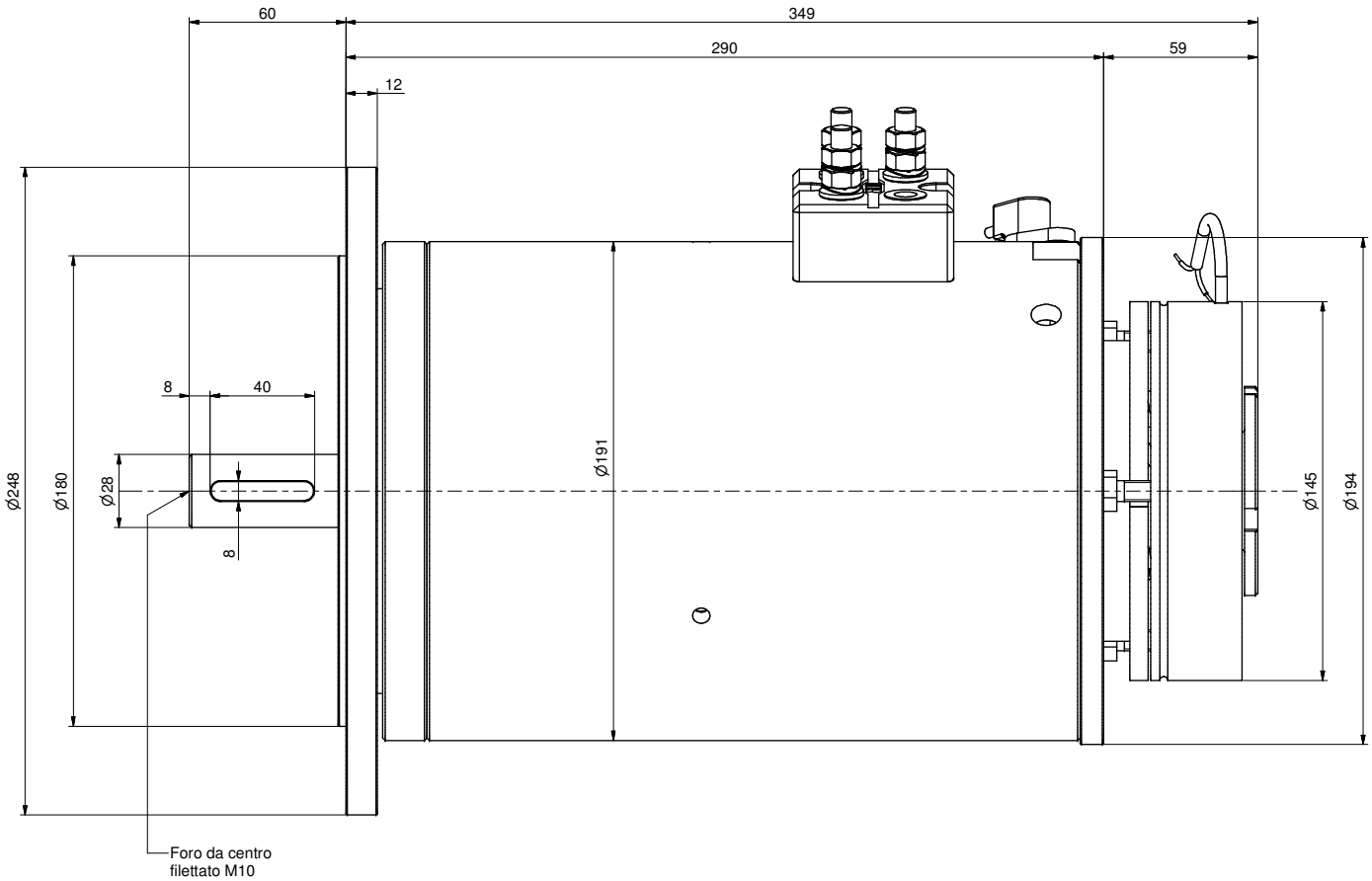

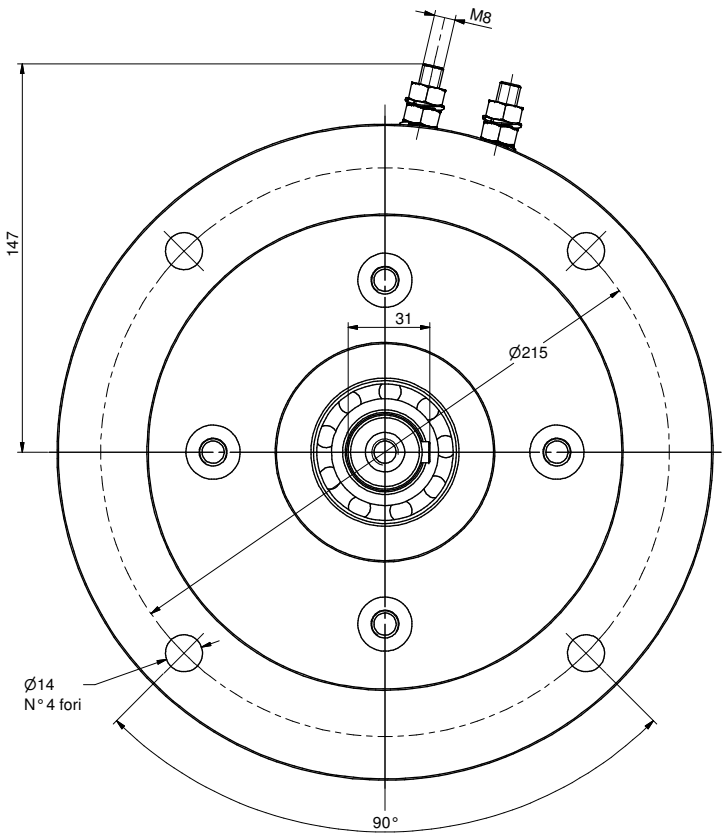

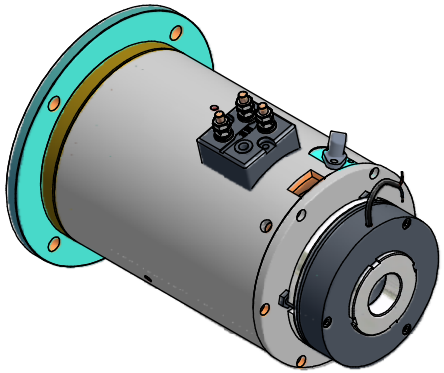

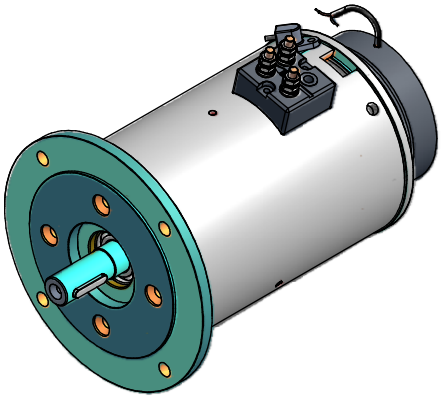

metalrota s.r.l	Materiale			R.
	Peso grezzo	Quantità	Scala	HB.
	Trattamenti termici		Prof.CMT.	HRC.
Superfici e misure della rugosità in micron	Complessivo		N° di dis.complessivo	
	Denominazione: MOTORE ASINCRONO B5/100 CON FRENO 40Nm STATORE D.173 L=150			
Tol.generali per superfici lavorate senza indicazioni: Alberi h13, Fori H13, Angoli ±30'	Derivato da:	N° disegno: **AC128**		Indice di rev.: 0
Gli spigoli non quotati vanno raccordati con smussi o raggi di **0.5**	Data: 06/07/2009	Disegnatore: F. Gatti		Visto