PUNZONARE SU CARCASSA
STAMP ON HOUSING

PY XXXX YY/ZZ

XXXX = NUMERO SERIALE - SERIAL NUMBER
YY = MESE DI PROD. - MONTH OF PROD.
ZZ = ANNO DI PROD. - YEAR OF PROD.

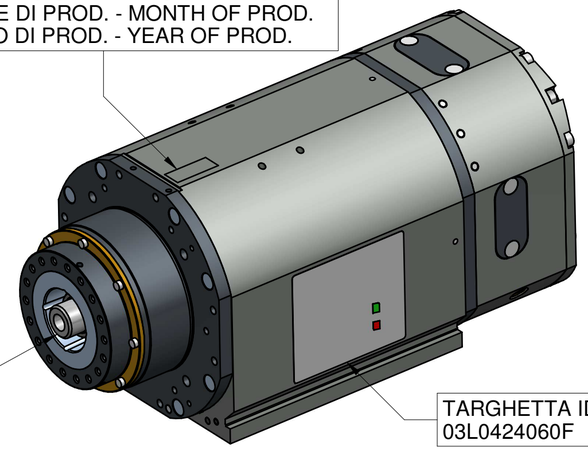

TARGHETTA IDENTIFICATIVA
03L0424060F

ATTACCO HSK 63F
TOOL INTERFACE HSK 63F
DIN 69893-6

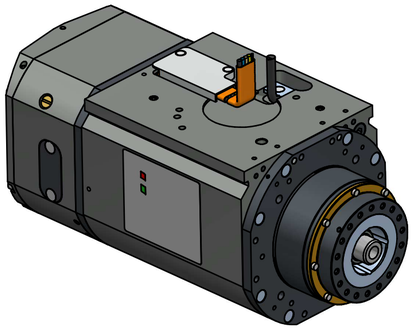

DETTAGLIO Y

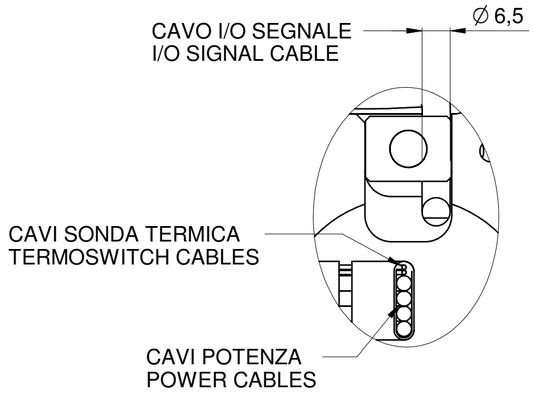

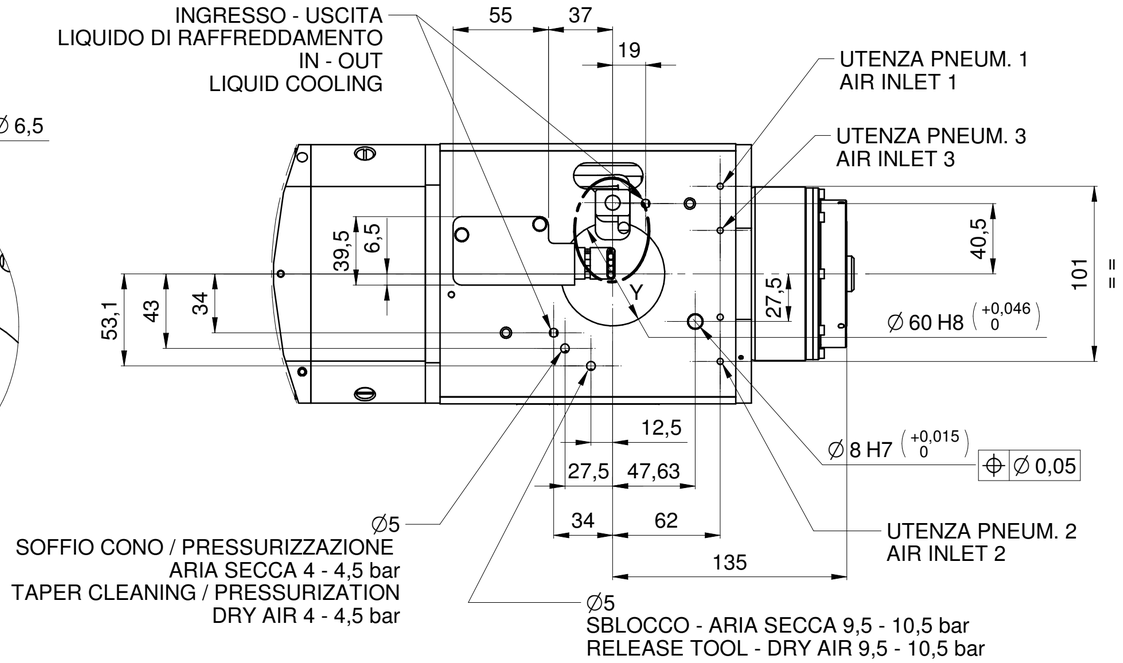

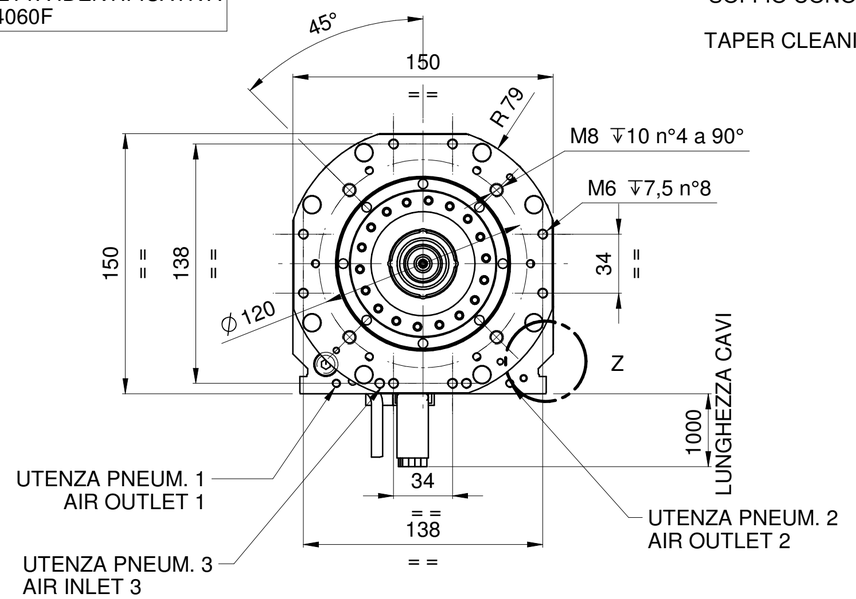

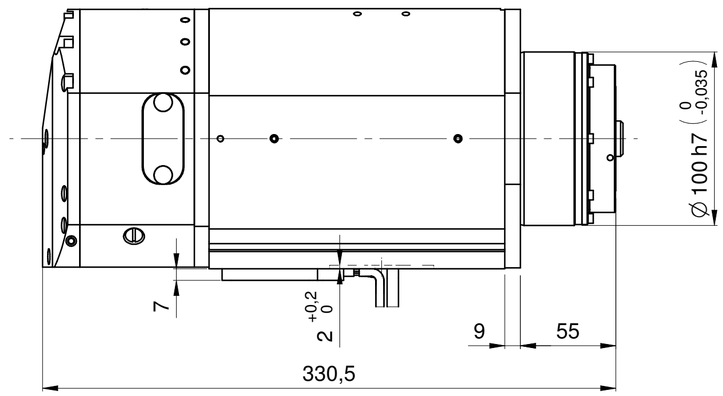

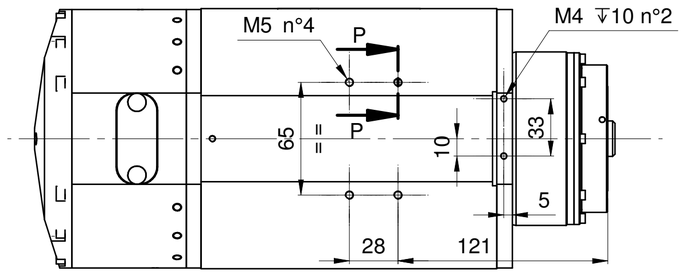

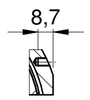

SEZIONE P-P

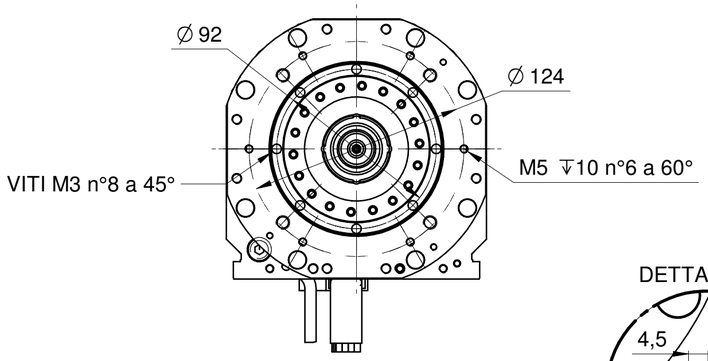

DETTAGLIO Z

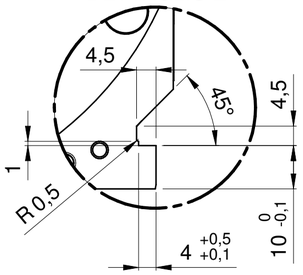

CAVI POTENZA - POWER CABLES		
DESCRIZIONE	COLORE	SEZIONE
U - FASE MOTORE - MOTOR PHASE	Nero - Black	4 mmq
V - FASE MOTORE - MOTOR PHASE	Blu - Blue	4 mmq
W - FASE MOTORE - MOTOR PHASE	Marrone - Brown	4 mmq
GND	Giallo-Verde -Yellow-Green	4 mmq

PROTEZIONE TERMICA - THERMIC PROTECTION		
DESCRIZIONE	COLORE	SEZIONE
SONDA TERMICA - THERMOSWITCH	Bianco - White	0,14 mmq
SONDA TERMICA - THERMOSWITCH	Bianco - White	0,14 mmq

N.C. = NON COLLEGATO - NOT CONNECTED

CAVO SEGNALE - SIGNAL CABLE		
DESCRIZIONE	COLORE	SEZIONE
+24 Vcc - ALIM. S1	Bianco - White	0,14 mmq
OUTPUT S1 - UTENSILE BLOCCATO - TOOL LOCKED	Marrone - Brown	0,14 mmq
0 Vcc - ALIM. S1 - SUPPLY S1	Verde - Green	0,14 mmq
+24 Vcc - ALIM. S2 - SUPPLY S2	Giallo - Yellow	0,14 mmq
OUTPUT S2 - UTENSILE SBLOCCATO - TOOL RELEASED	Viola - Violet	0,14 mmq
0 Vcc - ALIM. S2 - SUPPLY S2	Rosa - Pink	0,14 mmq
+24 Vcc - ALIM. S3 - SUPPLY S3	Blu - Blue	0,14 mmq
OUTPUT S3 - ROTAZIONE ALBERO - SHAFT ROTATION	Rosso - Red	0,14 mmq
0 Vcc - ALIM. S3 - SUPPLY S3	Nero - Black	0,14 mmq
N.C.	Rosso/Blu - Red/Blue	0,14 mmq
N.C.	Grigio - Gray	0,14 mmq
N.C.	Grigio/Rosa - Gray/Pink	0,14 mmq

Rev	Data / Date	Firma / Signature	Descrizione ultima modifica / Last change description	N° Modifica / Change ID
01	03/08/2018	C.Napa	Da 00L0180032F a 0000410054A. elim n°2 0000304312L; cod.0000704294E da n°6 a n°5, agg n°2 0000704008L	CN20239

Caratteristiche tecniche non evidenziate secondo istruzione operativa SCM GROUP : IO 23/1DTG
Specifications not shown according to SCM GROUP operation instruction : IO 23/1DTG
Strutture saldate secondo specifica SCM / Welded according to SCM specific : ST2320TG
Fusioni secondo specifica SCM / Mergers second SCM specific : ST2330TG
Quote senza indicazione di tolleranza, grado di precisione
Dimensions without indication of tolerance, accuracy **SCM Specifica ST2310DTG**

Verniciatura / Painting (SCM specific ST231DTG): **VER000**
Superfice / Surface (m²)
Trattamento Superficiale / Surface Treatment (SCM specifications ST234DTG): —
Trattamento Termico / Heat Treatment (SCM specifications ST234DTG): —

	Firma / Signature	Data / Date	Rugosita' / Roughness'		
Ultimo rilascio Latest release					
Controllato Checked by	Fi.Fabbri	09/05/2018	CF1	Peso grezzo/Raw weight (kg)	Ricavare da o Stato di fornitura / Based on or State of supply
Disegnato Designed by	C.Napa	09/05/2018	Smussi / chamfer	Massa / Mass (kg) **27,365**	Materiale / Material (SCM specifications ST235DTG): **Vedi Tabella**

HITECO HIGH TECHNOLOGY COMPONENTS

Denominazione / Item Name: **ELETM PX-2 18/12 24 63F NC**

Scala / Scale	Codice / Item ID	Rev	Status	Tav. N. di N.
1:1	29L0415567G	01		3/3

CI RISERVIAMO A TERMINI DI LEGGE LA PROPRIETA' DI QUESTO DISEGNO CON DIVIETO DI RENDERLO COMUNQUE NOTO A TERZI SENZA LA NOSTRA PREVENTIVA APPROVAZIONE. / THIS DRAWING IS SCM PROPERTY, COPYRIGHTED MATERIAL DISCLOSURE TO THIRD PARTIES WITHOUT OUR AUTHORISATION IS EXPLICITLY FORBIDDEN.