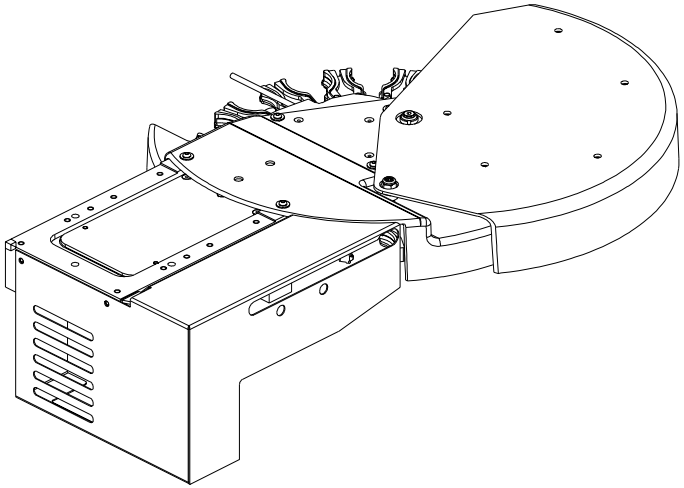

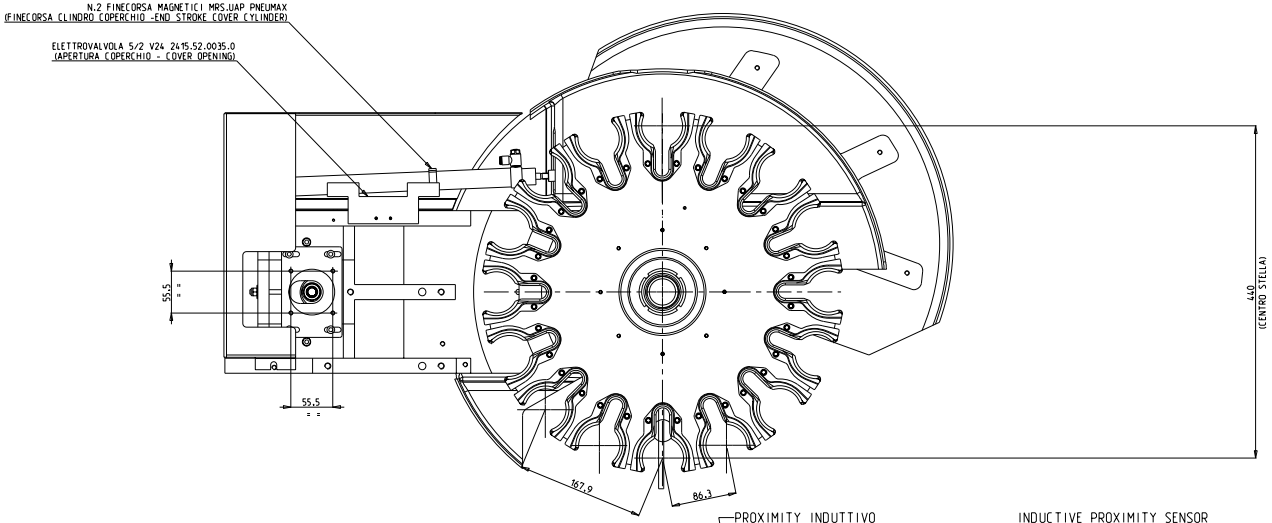

PROXIMITY INDUTTIVO
- Sensibilità nominale Sn= 1 mm
- Tensione alimentazione 18-30 V
- Isteresi max. H = 10 %
- Corrente uscita Ie = 100 mA
- Custodia filettata M5 x 0.5
- Uscita a connettore M8 x 1
- Coppia serraggio max. 2 Nm
- Compatibilità EMC secondo EN60947-5-2

INDUCTIVE PROXIMITY SENSOR
- nominal sensing distance Sn= 1 mm
- supply voltage 18-30 V
- max hysteresis H = 10 %
- rated operational current Ie = 100 mA
- housing diameter M5 x 0.5
- connector M8 x 1
- tightening torque max 2 Nm
- electromagnetic comaptibility according to EN60947-5-2

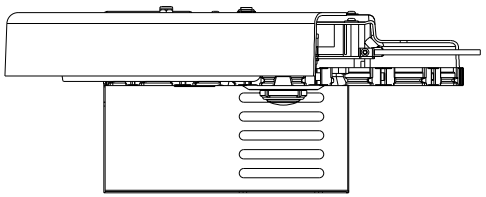

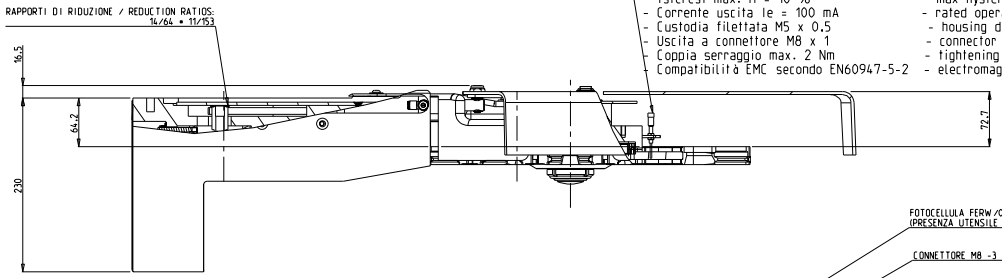

SEZIONE A-A

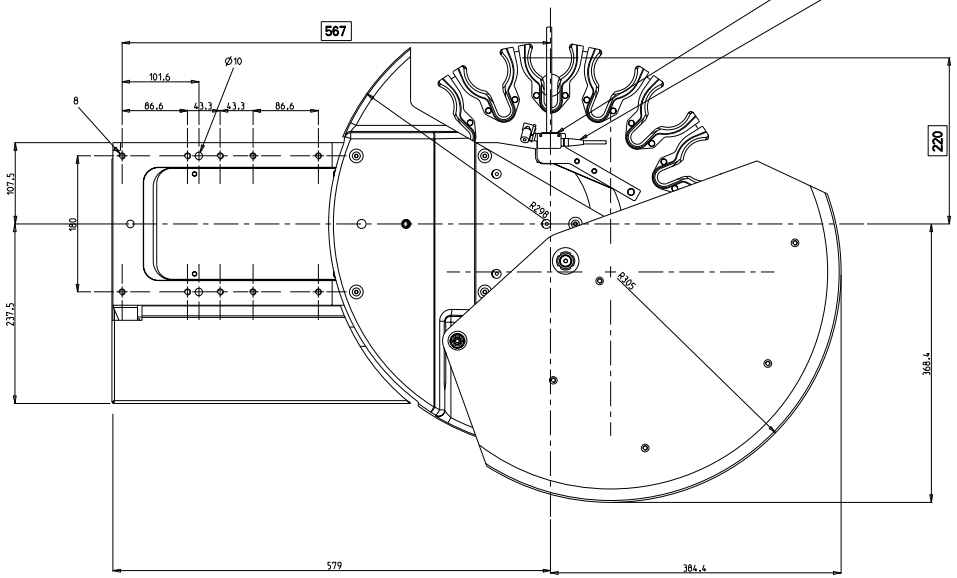

CARATTERISTICHE TECNICHE (TECHNICAL SPECIFICATIONS)

NUMERO POSIZIONI / POSITIONS	16
CONI / TAPERS	HSK63
CENTRO CONI / TOOLS CENTER DIAMETER	440
INTERASSE PINZA (1-2) / TOOLS CENTER DISTANCE (1-2)	86
INTERASSE PINZA (1-3) / TOOLS CENTER DISTANCE (1-3)	167
MASSA SINGOLO UTENSILE / SINGLE TOOL WEIGHT	8 kg
PESO MASSIMO SUL DISCO /TOTAL WEIGHT MAX	48 kg
MOTORE	.....
COPPIA NOMINALE / RATED TORQUE	>1.3 Nm
COPPIA DI PICCO / MAX TORQUE	<4.2 Nm
VELOCITA' / RATED SPEED	5500 RPM
RAPPORTO DI TRASMISSIONE / GEAR RATIO	63.58
VELOCITA' DISCO DI PROGETTO / DESIGN DISC ROTATION SPEED	25 RPM
POSIZIONE DI LAVORO / WORKING POSITION	VERTICAL
GIOCO DI INVERSIONE /BACKLASH	< 0.5 mm

LA RIPRODUZIONE TOTALE O PARZIALE DEL DOCUMENTO, ANCHE FRAMMENTARIA, È VIETATA.
LA COPIA CARTACEA È TRATTA DA UN ORIGINALE DI PROPRIETÀ HITECO CHE RICONOSCE LA SUA PROPRIETÀ INTELLETTUALE.

CF ...	Scala	Massa (Kg)	Data 13/09/2016	Rev G.FRANCHINO	HITECO HIGH TECHNOLOGY COMPONENTS
CF3 ...	2:5	36,09	Data	Vers -	

TOOL CHANGER RAPID16 D440 HSK63 LEXIUM
CAMBIO UT RAPID16 HSK63 D440 NO MOTOR

RPD.A16.A00.00